Instrucciones – Lista de piezas

GRACO

19 LITROS

Platos Seguidores

308049S

Rev. P

Para latas de paredes rectas o talladas. Encaja en las bombas Check-Mate ™ instaladas en un carro elevador neumático o un "ram".

Patente EE.UU. no. 5,117,998

Instrucciones importantes de seguridad
Lea todas las advertencias e instrucciones de este manual. Guarde las instrucciones.

En la página 2 encontrará el Índice y la lista de modelos.

Modelo 222812

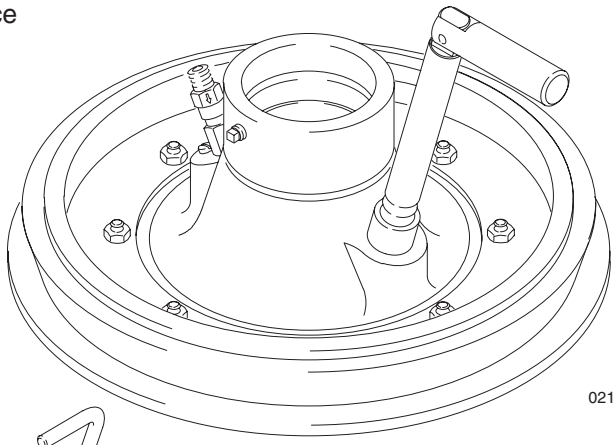

0212A

Modelo 222909

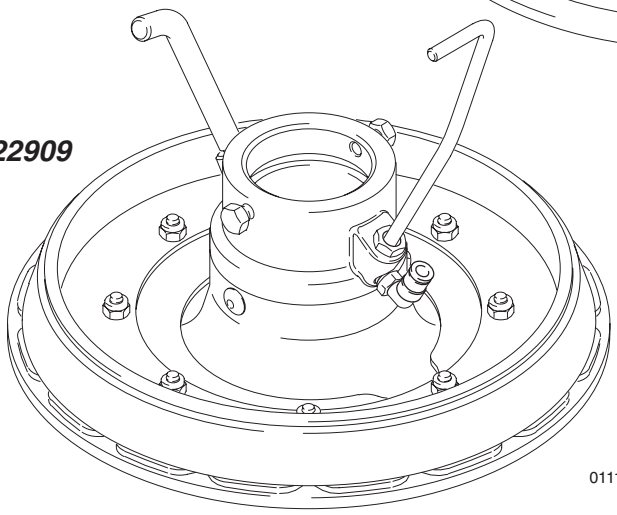

01115

GRACO N.V.; Industrieterrein — Oude Bunders;
Slakweidestraat 31, 3630 Maasmechelen, Belgium
©COPYRIGHT 1990, GRACO INC.

CALIDAD PROBADA,
TECNOLOGÍA LÍDER.

Índice

Lista de modelos 2
Símbolos 3
Advertencias 3
Instalación (todos los platos) 5
Instalación en un “ram”
(platos de acero al carbono o de aluminio) 6
Instalación en un carro
(platos de acero al carbono o de aluminio) 8
Instalación en un “ram” (platos de acero inoxidable) 10
Instalación en un carro (platos de acero inoxidable) 12
Diagrama y lista de piezas 14
Accesorios 21
Características técnicas 21
Garantía de Graco 22

Lista de modelos

Modelo No.	Series	Material del plato	Material del seguidor	Material de reserva	Páginas de instalación	Páginas de piezas
222812	B	Acero al carbono	Buna-N	UHMWPE	6–9	14
235516	B	Acero al carbono	Revestido de PTFE	UHMWPE	6–9	15
222909	A	Acero inoxidable	Revestido de PTFE	UHMWPE	10–13	16–17
241081	A	Acero al carbono	Buna-N	UHMWPE	6–9	18
918409	B	Acero al carbono	Buna-N	UHMWPE	6–9	19
C50010	B	Acero al carbono	Buna-N	UHMWPE	6–9	20
C50260	B	Acero al carbono	Buna-N	UHMWPE	6–9	14

Símbolos

Símbolo de advertencia

⚠ ADVERTENCIA

Este símbolo le previene de la posibilidad de provocar serios daños, e incluso la muerte, si no se siguen las instrucciones dadas.

Símbolo de precaución

⚠ PRECAUCIÓN

Este símbolo le previene de la posibilidad de dañar o destruir el equipo si no se siguen las instrucciones dadas.

⚠ ADVERTENCIA

PELIGRO POR MAL USO DEL EQUIPO

Un uso incorrecto del equipo puede provocar una rotura o un funcionamiento defectuoso del mismo, y provocar serios daños.

- Este equipo está destinado únicamente a un uso profesional.
- Consulte todos los manuales de instrucciones, adhesivos y etiquetas antes de trabajar con el equipo.
- Utilice el equipo únicamente para el fin para el que ha sido destinado. Si tiene alguna duda sobre su uso, póngase en contacto con su distribuidor Graco.
- No altere ni modifique este equipo. Utilice únicamente piezas y accesorios genuinos de Graco.
- Revise el equipo a diario. Repare o cambie inmediatamente las piezas desgastadas o dañadas.
- Utilice fluidos y disolventes compatibles con las piezas húmedas del equipo. Consulte la sección **Características técnicas** de todos los manuales del equipo. Consulte las advertencias de los fabricantes de los fluidos y disolventes.
- Cumpla todas las normas locales, estatales y nacionales aplicables relativas a fuego, electricidad y la seguridad.

PELIGROS DE PIEZAS MÓVILES

Las piezas en movimiento, como el pistón de cebado o el plato seguidor, pueden dañar o amputarle los dedos.

- Manténgase alejado de las piezas en movimiento durante la puesta en marcha y el funcionamiento de la bomba.
- Mantenga las manos y los dedos alejados del pistón de cebado durante el funcionamiento y siempre que la bomba esté cargada de aire.
- Mantenga las manos y los dedos alejados del plato seguidor y del borde de la lata mientras el “ram” esté funcionando.
- Antes de reparar el equipo, siga las instrucciones del **Procedimiento de descompresión,** en la página 5 para evitar que el equipo se ponga en marcha accidentalmente.

Notas

Instalación (todos los platos seguidores)

Procedimiento de descompresión

⚠ ADVERTENCIA

PELIGRO DE INYECCIÓN
Se debe liberar manualmente la presión para evitar que el sistema comience a pulverizar accidentalmente. El fluido a presión puede inyectarse a través de la piel y causar heridas graves. Para reducir el riesgo de lesiones debidas a la pulverización accidental, las salpicaduras de fluido o las piezas en movimiento, siga el **Procedimiento de descompresión** siempre que:

- Se le ordene liberar la presión;
- Pare de pulverizar/dispensar;
- Revise o efectúe operaciones de mantenimiento en los equipos del sistema;
- Instale o limpie la boquilla de pulverización.

1. Enganche el seguro del gatillo de la pistola/válvula.
2. Cierre la válvula de purga del aire de la bomba (necesaria en su sistema).
3. Cierre la válvula principal de purga del aire (necesaria en su sistema).
4. Desenganche el seguro del gatillo de la pistola/válvula.
5. Sujete firmemente una parte metálica de la pistola/válvula contra el borde de una lata metálica con conexión a tierra, y dispare la pistola/válvula para liberar la presión.
6. Enganche el seguro del gatillo de la pistola/válvula.
7. Abra la válvula de drenaje (necesaria en su sistema) y/o la válvula de purga de la bomba, y tenga listo un contenedor para recoger el fluido drenado.
8. Deje la válvula de drenaje abierta hasta que esté listo para pulverizar de nuevo.

Si se sospecha que la boquilla de pulverización o la manguera están completamente obstruidas, o que no se ha liberado completamente la presión después de llevar a cabo las operaciones anteriores, afloje muy lentamente la tuerca de retención de la protección de la boquilla o el enganche del extremo de la manguera para liberar la presión gradualmente, y afloje después completamente. Limpie ahora la boquilla o la manguera.

Instalación en un “ram”

(platos de acero al carbono o de aluminio)

Instalación

Los números y las letras de referencia que aparecen en el texto se refieren a las Fig. 1–4 y al diagrama de las piezas de las páginas 14–15.

⚠ ADVERTENCIA

PELIGRO DE PIEZAS EN MOVIMIENTO
Las piezas en movimiento pueden dañarle o amputarle los dedos. Cuando se acciona la bomba y cuando se sube o se baja el “ram”, mantenga los dedos y las manos alejados del pistón de cebado y del borde de la lata.

⚠ ADVERTENCIA

Para reducir el riesgo de que se produzcan heridas graves, siempre que se le indique que debe liberar la presión, siga el **Procedimiento de descompresión**, en la página 5.

1. Libere la presión.

2. Instale el plato seguidores (A) en la admisión de la bomba (B), con la manivela de ventilación (C) del plato seguidor dirigida hacia la parte delantera del “ram”. Sujételo apretando los tornillos de fijación (3). Vea la Fig. 1.

3. El plato seguidor está diseñado para ser utilizado con latas de 19 litros con paredes rectas, pero puede modificarse fácilmente para utilizarse con latas de pardes no rectas. Vea los pasos a. y b.

   a. ***Para utilizar el plato seguidor con latas de paredes no rectas,*** es necesario desmontar el espaciador grande (19). *Trabajando desde la parte inferior,* utilice un destornillador para aflojar el espaciador. Mueva éste hacia arriba hasta que sobrepase completamente la brida (D) del plato seguidor. Vea la Fig. 2. A continuación, con la mano, incline el espaciador y sáquelo del plato, tirando de él hacia abajo hasta pasarlo sobre la brida y los seguidores inferiores (E). Vea la Fig. 3. Guarde el espaciador, pues será necesario en otras aplicaciones.

   b. ***Para volver a instalar el espaciador cuando utilice el plato con latas de paredes rectas,*** asegúrese primero de que el diámetro grande del espaciador (19) esté dirigido **hacia abajo.** Mueva a mano el espaciador hacia arriba, pasándolo sobre el plato espaciador, de forma que sobrepase completamente la brida (D) del plato seguidor. Vea la Fig. 3. A continuación, *trabajando desde la parte superior,* utilice un destornillador para colocar el espaciador entre la brida (D) y los seguidores (E). Vea la Fig. 4.

4. Conecte un tubo de nylon de 610 mm, con un D.E. de 6,3 mm (1/4 pulg.) (F) provisto de un racor de 1/8 npt(f) (H) desde el racor (G) del tubo del aire de asistencia del ‘ram’ hasta la válvula de retención (21) del aire de asistencia del plato seguidor.

5. Consulte los manuales correspondientes al “ram” y a la bomba para obtener las instrucciones de puesta en marcha y de funcionamiento.

Mantenimiento

Si el plato seguidor no sale fácilmente de la lata cuando se alza la bomba, es posible que el tubo del aire de asistencia (F), el racor (H), o la válvula de retención (21) estén atascados. Esto impide que el aire llegue a la parte inferior del plato para ayudarle a alzarse y salir de la lata.

⚠ ADVERTENCIA

Siga siempre las instrucciones de la sección **Procedimiento de descompresión** de la página 5 para evitar que se produzcan serios daños cuando se deba liberar la presión.

Libere la presión. Consulte los diagramas de las piezas de las páginas 14–15 y desarme la válvula de retención del aire de asistencia tal como se indica. Desatasque el tubo (F) y el orificio del plato seguidor. Limpie todas las piezas del conjunto de la válvula de retención, y vuelva a armarla.

Instalación en un “ram”

(platos de acero al carbono o de aluminio)

Instalación del plato seguidor en un ‘ram’ (Modelo 222812 representado; diámetro grande del espaciador dirigido hacia abajo)

⚠1 Para utilizar los platos modelos 222812 y 235516 con latas de superficies no rectas, el espaciador (19) debe ser desmontado. Vea la página 6, y las Figs. 2–4.

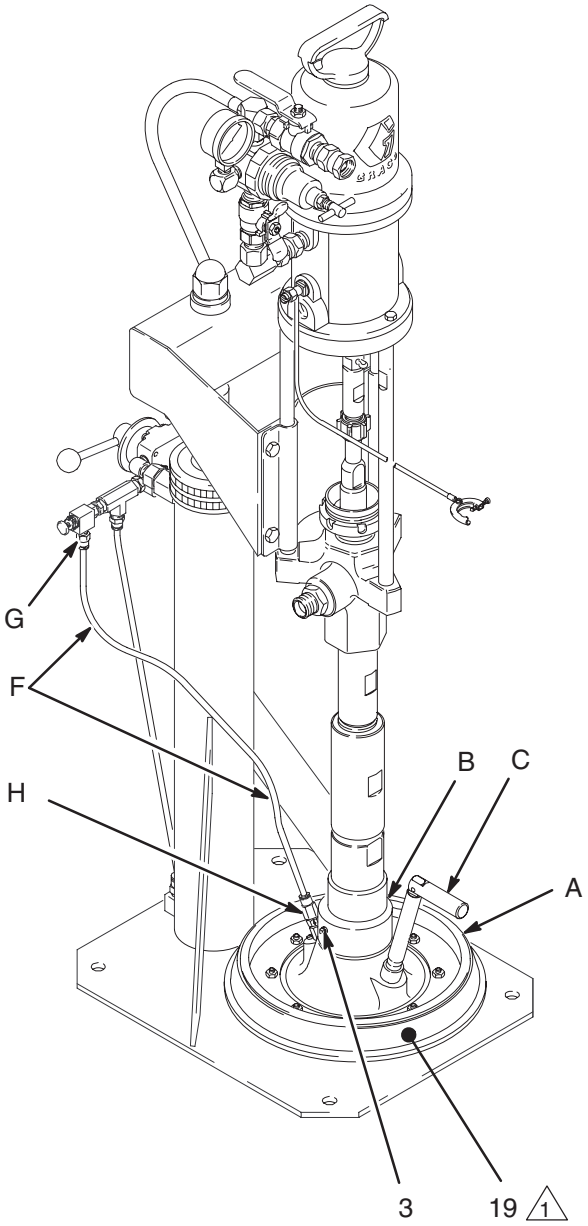

Fig. 1

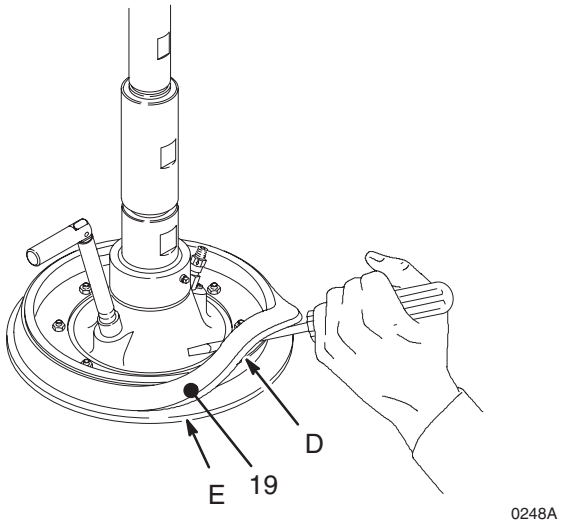

Fig. 2

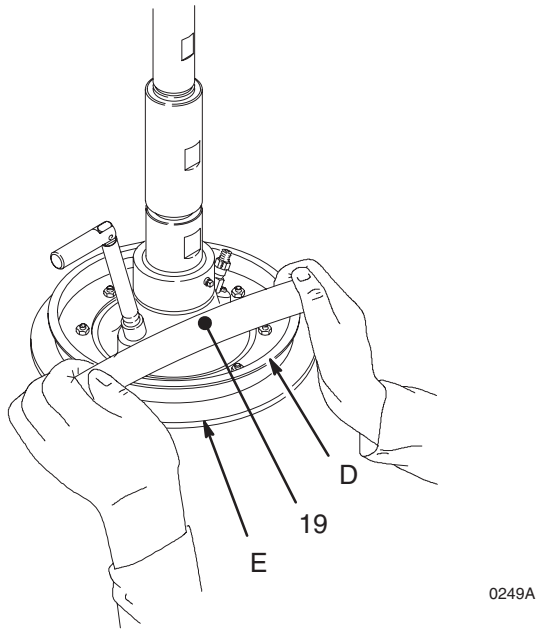

Fig. 3

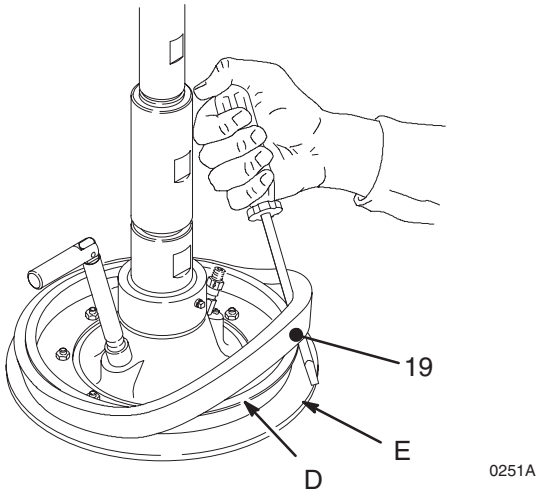

Fig. 4

Instalación en un carro

(platos de acero al carbono o de aluminio)

Instalación

Los números y las letras de referencia que aparecen en el texto se refieren a las Fig. 5–8 y al diagrama de las piezas de las páginas 14–15.

⚠ ADVERTENCIA

PELIGRO DE PIEZAS EN MOVIMIENTO
Las piezas en movimiento pueden dañarle o amputarle los dedos. Cuando se acciona la bomba y cuando se sube o se baja el “ram”, mantenga los dedos y las manos alejados del pistón de cebado y del borde de la lata.

⚠ ADVERTENCIA

Siga siempre las instrucciones de la sección **Procedimiento de descompresión** de la página 5 para evitar que se produzcan serios daños cuando se deba liberar la presión.

1. Libere la presión.
2. Instale el plato seguidor (A) en la admisión de la bomba (B), con la manivela de ventilación (C) del plato seguidor dirigida hacia la parte delantera del carro. Sujételo apretando los tornillos de fijación (3). Vea la Fig. 5.
3. El plato seguidor está diseñado para ser utilizado con latas de 19 litros con paredes rectas en un “ram”. Debe ser modificado para utilizarse con un carro elevador neumático. Consulte los pasos a. y b., siguientes.
   a. ***Para utilizar el plato con latas de paredes rectas, es necesario invertir*** el espaciador grande (19). *Trabajando desde la parte inferior,* utilice un destornillador para aflojar el espaciador. Muévalo hacia arriba hasta que sobrepase completamente la brida (D) del plato seguidor. Vea la Fig. 6. A continuación, con la mano, incline el espaciador y sáquelo del plato, tirando de él hacia abajo hasta pasarlo sobre la brida y los seguidores inferiores (E). Vea la Fig. 7. Dé la vuelta al espaciador de forma que el diámetro grande quede dirigido **hacia arriba.** Mueva a mano el espaciador hacia arriba, pasándolo sobre el plato espaciador, de forma que sobrepase completamente la brida (D) del plato seguidor. *Trabajando desde la parte superior,* utilice un destornillador para colocar el espaciador entre la brida (D) y los seguidores (E). Vea la Fig. 8.
   b. ***Para utilizar el plato seguidor con latas de paredes no rectas,*** es necesario desmontar el espaciador grande (19). *Trabajando desde la parte inferior,* utilice un destornillador para aflojar el espaciador. Mueva éste hacia arriba hasta que sobrepase completamente la brida (D) del plato seguidor. Vea la Fig. 6. A continuación, con la mano, incline el espaciador y sáquelo del plato, tirando de él hacia abajo hasta pasarlo sobre la brida y los seguidores inferiores (E). Vea la Fig. 7. Guarde el espaciador, pues será necesario en otras aplicaciones.
4. Instale el kit accesorio de carro 224376. Para más detalles, consulte el manual 308087.
5. Consulte los manuales correspondientes al “ram” y a la bomba para obtener las instrucciones de puesta en marcha y de funcionamiento.

Mantenimiento

Si el plato no sale fácilmente de la lata cuando se alza la bomba, es posible que el tubo del aire de asistencia (F), el racor (H), o la válvula de retención (21) estén atascados. Esto impide que el aire llegue a la parte inferior del plato para ayudarle a alzarse y salir de la lata.

⚠ ADVERTENCIA

Siga siempre las instrucciones de la sección **Procedimiento de descompresión** de la página 5 para evitar que se produzcan serios daños cuando se deba liberar la presión.

Libere la presión. Consulte los diagramas de las piezas de las páginas 14–15 y desarme la válvula de retención del aire de asistencia tal como se indica. Desatasque el tubo (F) y el orificio del plato seguidor. Limpie todas las piezas del conjunto de la válvula de retención, y vuelva a armarla.

Instalación en un carro

(platos de acero al carbono o de aluminio)

Instalación del plat seguidor en un carro elevador neumático (Modelo 222812 representado; el diámetro grande del espaciador está dirigido hacia arriba)

1 Para utilizar los platos modelos 222812 y 235516 con latas de superficies no rectas, el espaciador (19) debe ser desmontado. Vea la página 8, y las Figs. 6–8.

2 Parte del kit 224376 (Consulte 308087).

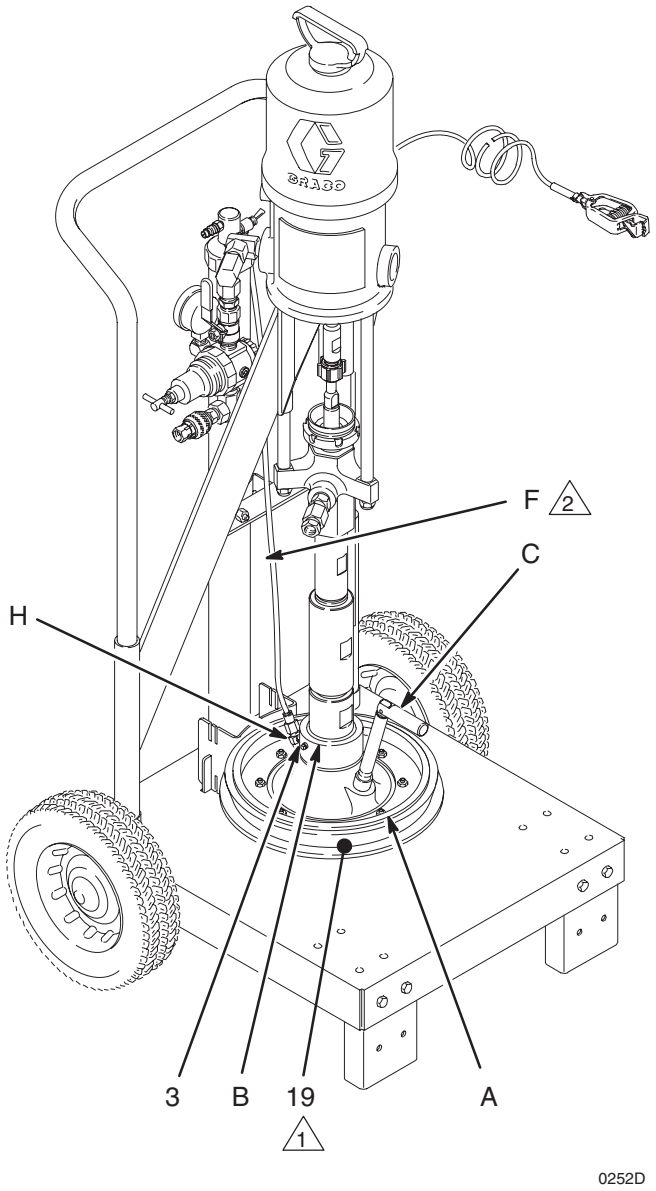

Fig. 5

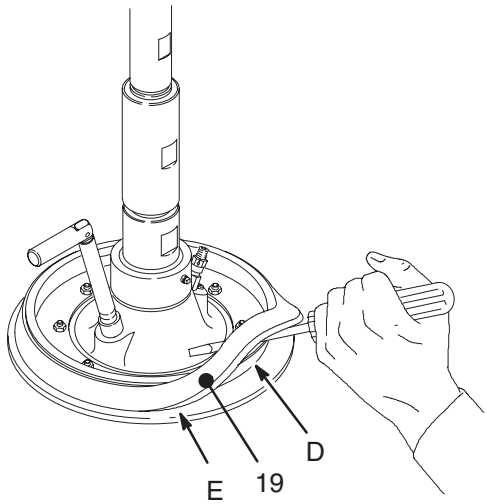

Fig. 6

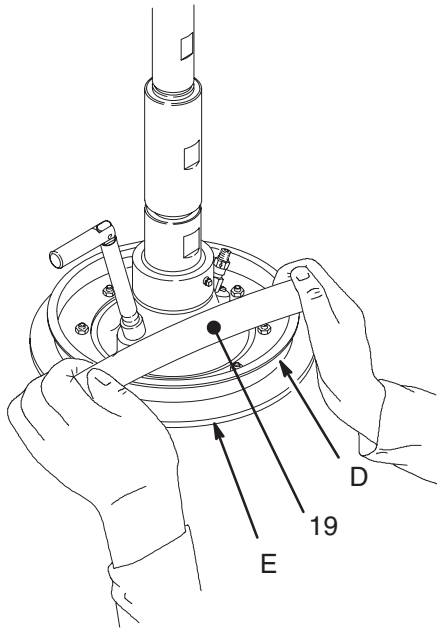

Fig. 7

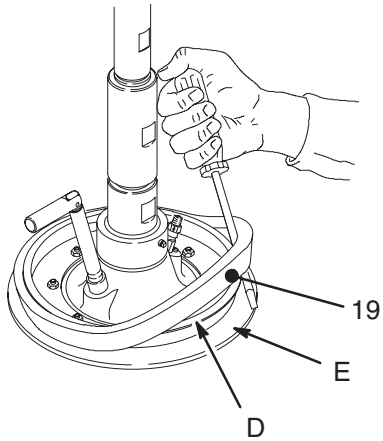

Fig. 8

Instalación en un “ram”

(platos de acero inoxidable)

Instalación

Los números y las letras de referencia que aparecen en el texto se refieren a las Fig. 9–12 y al diagrama de las piezas de la página 16.

⚠ ADVERTENCIA

PELIGRO DE PIEZAS EN MOVIMIENTO
Las piezas en movimiento pueden dañarle o amputarle los dedos. Cuando se acciona la bomba y cuando se sube o se baja el “ram”, mantenga los dedos y las manos alejados del pistón de cebado y del borde de la lata.

⚠ ADVERTENCIA

Siga siempre las instrucciones de la sección **Procedimiento de descompresión** de la página 5 para evitar que se produzcan serios daños cuando se deba liberar la presión.

1. Libere la presión.

2. Instale el plato seguidor (A) en la admisión de la bomba (B), con la manivela de ventilación (C) del plato seguidor dirigida hacia la parte delantera del ”ram”. Sujételo apretando los tornillos de fijación (17). Vea la Fig. 9.

3. El plato seguidor está diseñado para ser utilizado con latas de 19 litros con paredes rectas, pero puede modificarse fácilmente para utilizarse con latas de paredes cónicas. Vea los pasos a. y b.

   a. ***Para utilizar el plato seguidor con latas de paredes no rectas,*** es necesario desmontar el espaciador grande (8). *Trabajando desde la parte inferior,* utilice un destornillador para aflojar el espaciador. Mueva éste hacia arriba hasta que sobrepase completamente la brida (D) del plato seguidor. Vea la Fig. 10. A continuación, con la mano, incline el espaciador y sáquelo del plato, tirando de él hacia abajo hasta pasarlo sobre la brida y los seguidores inferiores (E). Vea la Fig. 11. Guarde el espaciador, pues será necesario en otras aplicaciones.

   b. ***Para volver a instalar el espaciador cuando utilice el plato con latas de paredes rectas,*** asegúrese primero de que el diámetro grande del espaciador (8) esté dirigido **hacia abajo.** Mueva a mano el espaciador hacia arriba, pasándolo sobre el plato espaciador, de forma que sobrepase completamente la brida (D) del plato seguidor. Vea la Fig. 11. A continuación, *trabajando desde la parte superior,* utilice un destornillador para colocar el espaciador entre la brida (D) y los seguidores (E). Vea la Fig. 12.

4. Conecte un tubo de 965 mm, D.E. de 1/4” (6,3 mm) (F) desde la válvula (G) del aire de asistencia del “ram” hasta el codo (H) del plato seguidor.

5. Consulte los manuales correspondientes al “ram” y a la bomba para obtener las instrucciones de puesta en marcha y de funcionamiento.

Funcionamiento de la manivela de la válvula del aire de asistencia

La válvula (G) del aire de asistencia del ‘ram’ dirige el aire por debajo del plato seguidor, facilitando la salida del plato de la lata. Para que la válvula funcione, es necesario abrir un conducto para el aire con la manivela de la válvula (J). Practique el uso de la manivela unas cuantas veces, para familiarizarse con su funcionamiento.

⚠ ADVERTENCIA

Siga siempre las instrucciones de la sección **Procedimiento de descompresión** de la página 5 para evitar que se produzcan serios daños cuando se deba liberar la presión.

1. Pare la bomba. Libere la presión.

2. Para abrir un conducto para que el aire llegue a la parte inferior del plato, gire la manivela (J) 45° ***en sentido horario*** y tire de ella hacia arriba (debería tener un recorrido de 13 mm hacia arriba y hacia abajo).

3. Gire la válvula directora hacia arriba (UP). Oprima la válvula (G) del aire de asistencia, y manténgala oprimida hasta que el plato salga por la parte superior de la lata.

4. Para cerrar el conducto de aire, oprima la manivela (J) y gírela 45° ***en sentido antihorario*** para bloquearla.

Mantenimiento

Si el plato no sale fácilmente de la lata cuando se alza la bomba, es posible que el tubo del aire de asistencia (F), el codo (H), o la válvula (J) estén atascados. Una válvula atascada impide que el aire llegue a la parte inferior del plato para ayudarle a alzarse y salir de la lata.

⚠ ADVERTENCIA

Siga siempre las instrucciones de la sección **Procedimiento de descompresión** de la página 5 para evitar que se produzcan serios daños cuando se deba liberar la presión.

Libere la presión. Consulte el diagrama de piezas de la página 16 y desarme la válvula (J) del aire de asistencia tal como se indica. Desatasque la manguera (F) y el codo (H) del plato seguidor. Limpie todas las piezas de la válvula y vuelva a armarla.

Instalación en un “ram”

(platos de acero inoxidable)

Instalación del plato seguidor en un ‘ram’ (diámetro grande del espaciador dirigido hacia abajo)

⚠1 Para utilizar el plato modelo 222909 con una lata de paredes no rectas, es necesario retirar el espaciador (8).
Vea la página 10, y las Figs. 10–12.

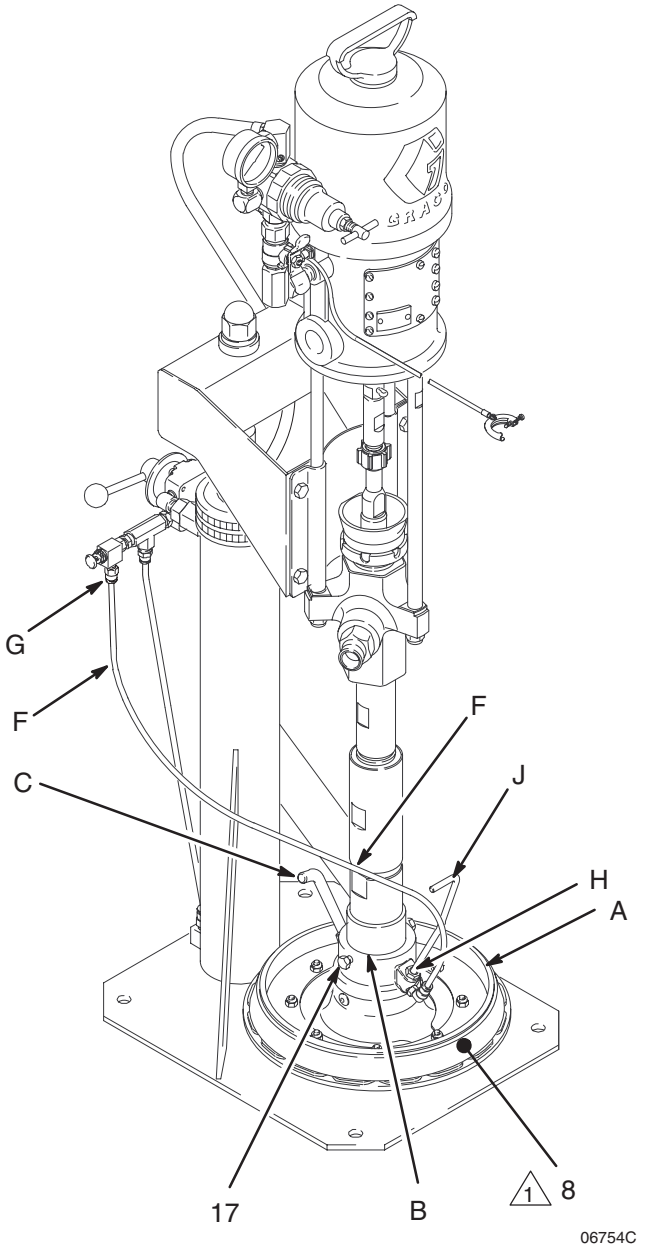

Fig. 9

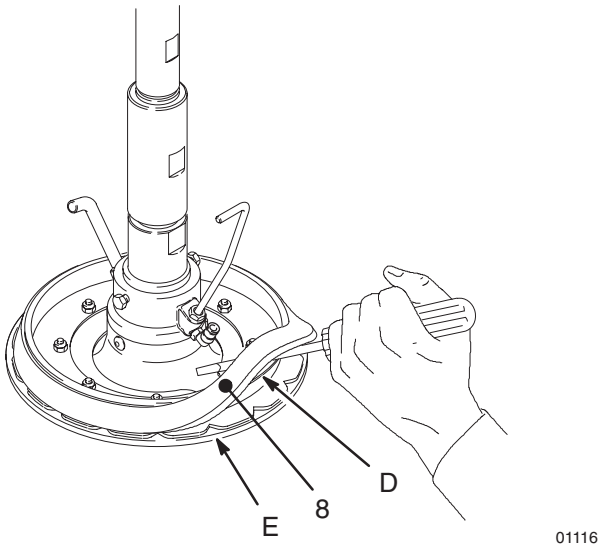

Fig. 10

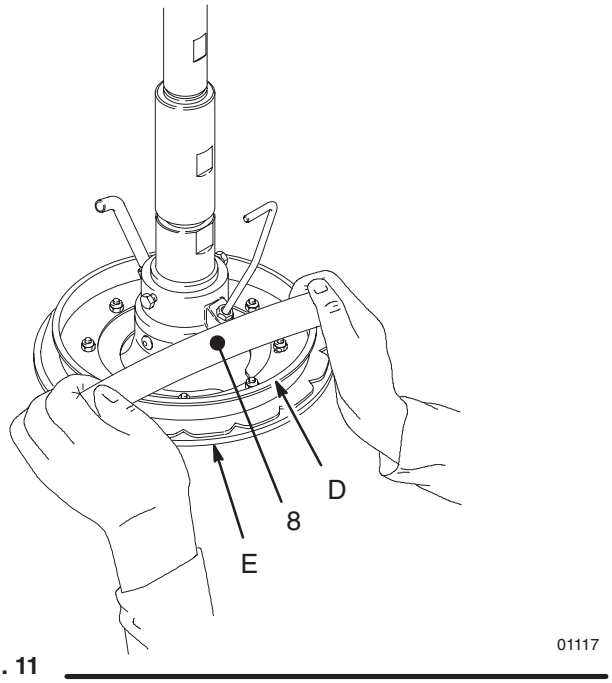

Fig. 11

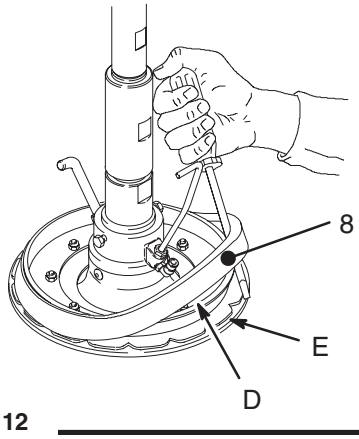

Fig. 12

Instalación en un carro

(platos de acero inoxidable)

Instalación

Los números y las letras de referencia que aparecen en el texto se refieren a las Fig. 13–16 y al diagrama de las piezas de la página 16.

⚠ ADVERTENCIA

PELIGRO DE PIEZAS EN MOVIMIENTO
Las piezas en movimiento pueden dañarle o amputarle los dedos. Cuando se acciona la bomba y cuando se sube o se baja el "ram", mantenga los dedos y las manos alejados del pistón de cebado y del borde del recipiente de fluido.

⚠ ADVERTENCIA

Siga siempre las instrucciones de la sección **Procedimiento de descompresión** de la página 5 para evitar que se produzcan serios daños cuando se deba liberar la presión.

1. Libere la presión.
2. Instale el plato seguidor (A) en la admisión de la bomba (B), con la manivela (C) de ventilación del plato dirigida hacia la parte delantera del carro. Sujételo apretando los tornillos de fijación (17). Vea la Fig. 13.
3. El plato seguidor está diseñado para ser utilizado con latas de 19 litros con paredes rectas en un 'ram'. Debe ser modificado para utilizarse con un carro elevador neumático. Consulte los pasos a. y b., siguientes.
   a. ***Para utilizar el plato seguidor con latas de paredes rectas, es necesario invertir*** el espaciador grande (8). *Trabajando desde la parte inferior,* utilice un destornillador para aflojar el espaciador. Mueva éste hacia arriba hasta que sobrepase completamente la brida (D) del plato seguidor. Vea la Fig. 14. A continuación, con la mano, incline el espaciador y sáquelo del plato, tirando de él hacia abajo hasta pasarlo sobre la brida y los seguidores inferiores (E). Vea la Fig. 15. Dé la vuelta al espaciador de forma que el diámetro grande quede dirigido **hacia arriba.** Mueva a mano el espaciador hacia arriba, pasándolo sobre el plato espaciador, de forma que sobrepase completamente la brida (D) del plato seguidor. *Trabajando desde la parte superior,* utilice un destornillador para colocar el espaciador entre la brida (D) y los seguidores (E). Vea la Fig. 16.
   b. ***Para utilizar el plato seguidor con latas de paredes no rectas,*** es necesario desmontar el espaciador grande (8). *Trabajando desde la parte inferior,* utilice un destornillador para aflojar el espaciador. Mueva éste hacia arriba hasta que sobrepase completamente la brida (D) del plato seguidor. Vea la Fig. 14. A continuación, con la mano, incline el espaciador y sáquelo del plato, tirando de él hacia abajo hasta pasarlo sobre la brida y los seguidores inferiores (E). Vea la Fig. 15. Guarde el espaciador, pues será necesario en otras aplicaciones.
4. Instale el kit accesorio de carro 224376. Para más detalles, consulte 308199.
5. Consulte los manuales correspondientes al "ram" y a la bomba para obtener las instrucciones de puesta en marcha y de funcionamiento.

Funcionamiento de la manivela de la válvula del aire de asistencia

La válvula (G) del aire de asistencia del 'ram' dirige el aire por debajo del plato seguidor, facilitando la salida del plato de la lata. Consulte el manual 308199 para obtener instrucciones sobre el cambio de latas usando la válvula de asistencia de aire.

Para que la válvula funcione, es necesario abrir un conducto para el aire con la manivela de la válvula (J). Practique el uso de la manivela unas cuantas veces, para familiarizarse con su funcionamiento.

⚠ ADVERTENCIA

Siga siempre las instrucciones de la sección **Procedimiento de descompresión** de la página 5 para evitar que se produzcan serios daños cuando se deba liberar la presión.

1. Libere la presión.
2. Para abrir un conducto para que el aire llegue a la parte inferior del plato, gire la manivela (J) 45° ***en sentido horario*** y tire de ella hacia arriba (debería tener un recorrido de 13 mm hacia arriba y hacia abajo).
3. Para cerrar el conducto de aire, oprima la manivela (J) y gírela 45° ***en sentido antihorario*** para bloquearla.

Mantenimiento

Si el plato seguidor no sale fácilmente de la lata cuando se alza la bomba, es posible que el tubo del aire de asistencia (F), el codo (H), o la válvula (J) estén atascados. Una válvula atascada impide que el aire llegue a la parte inferior del plato para ayudarle a alzarse y salir de la lata.

⚠ ADVERTENCIA

Siga siempre las instrucciones de la sección **Procedimiento de descompresión** de la página 5 para evitar que se produzcan serios daños cuando se deba liberar la presión.

Libere la presión. Consulte el diagrama de piezas de la página 16 y desarme la válvula (J) del aire de asistencia tal como se indica. Desatasque la manguera (F) y el codo (H) del plato seguidor. Limpie todas las piezas de la válvula y vuelva a armarla.

Instalación en un carro

(platos de acero inoxidable)

Instalación del plato seguidor en un carro elevador neumático (diámetro grande del espaciador dirigido hacia arriba)

⚠1 Para utilizar el plato modelo 222909 con una lata de paredes no rectas, es necesario retirar el espaciador (8). Vea la página 12, y las Figs. 14–16.

⚠2 Parte del kit 224376; vea 308199.

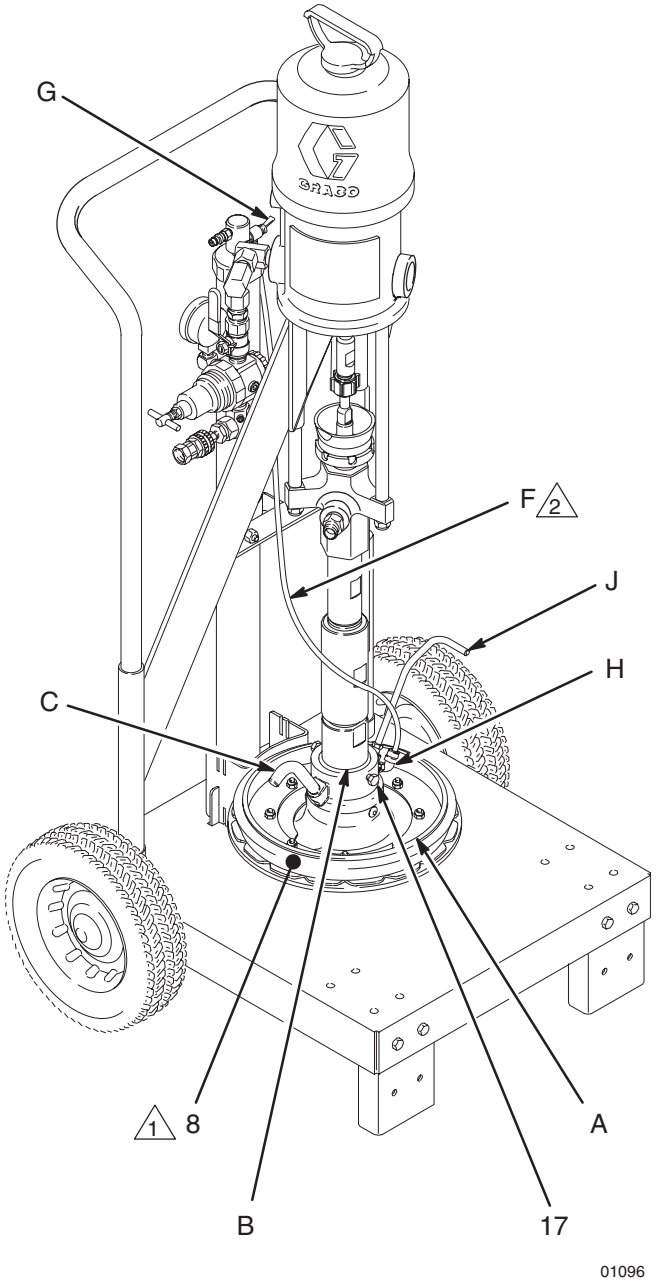

Fig. 13

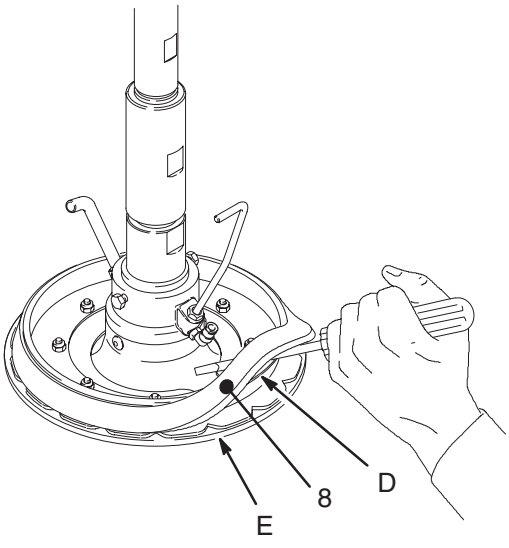

Fig. 14

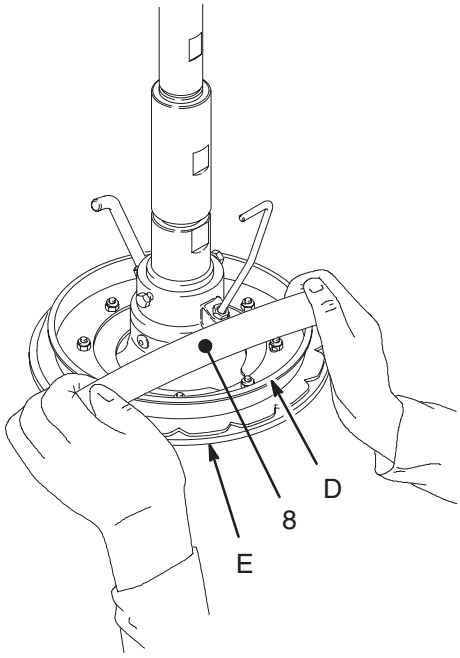

Fig. 15

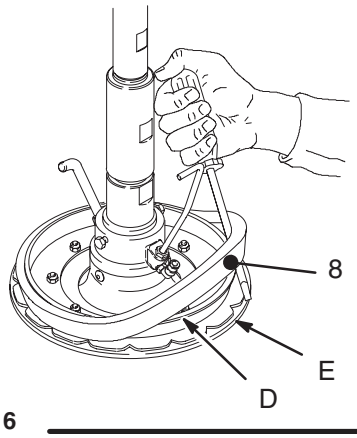

Fig. 16

Piezas

Modelo C50260, serie B
Modelo 222812, serie B
Plato seguidor de acero al carbono con seguidor de Buna-N y reserva de UHMWPE

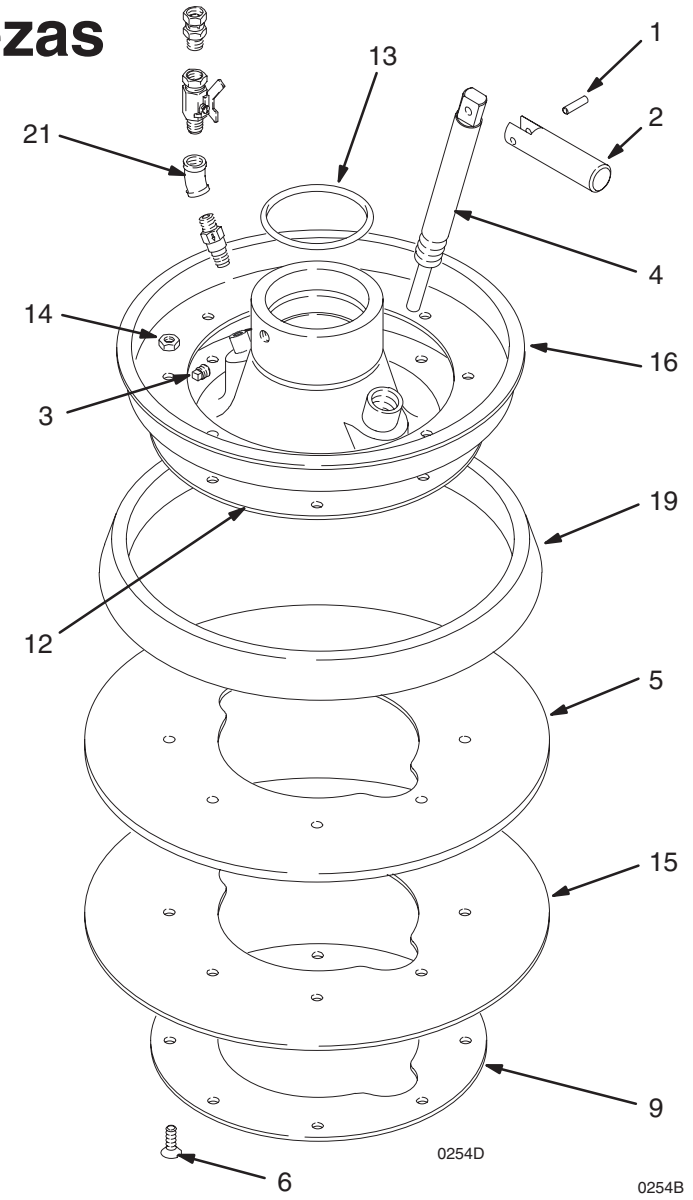

Pos.	Ref. Pieza	Descripción	Cant.
1	101831	PASADOR, resorte, recto	1
2	177542	EMPUÑADURA	1
3	109468	TORNILLO DE FIJACIÓN, cab hex, punta copela; 5/16–18 x 3/8 pulg. (9,5 mm) longitud	2
4	166560	VÁSTAGO, sonda	1
5✓	184420	SEGUIDOR; goma sintética	1
6	109469	TORNILLO, labrado a máquina, cab plana; acero al carbono revestido de zinc; 1/4–20 x 1 pulg. (25 mm) longitud	8
9	184419	ABRAZADERA, retención acero al carbono revestido de cinc	1
12	222764	PLATO, seguidor; acero al carbono revestido de cinc	1
13	109458	JUNTA TÓRICA; Viton®	1
14	102040	TUERCA, hex, autorroscante; con inserto de nylon; 1/4–20 unc–3b	8
15✓	184421	SEGUIDOR; polietileno (Modelo 222812 únicamente)	1
16	184418	ABRAZADERA, retención acero al carbono revestido de cinc	1
19	276049	ESPACIADOR; poliuretano	1
21	114317	VÁLVULA, retención, aire de asistencia	1

✓ *Mantenga estas piezas de repuesto disponibles para reducir los períodos de inactividad.*

Piezas

Modelo 235516, serie B, plato seguidor de acero al carbono con seguidor revestido de PTFE y plato de reserva de UHMWPE

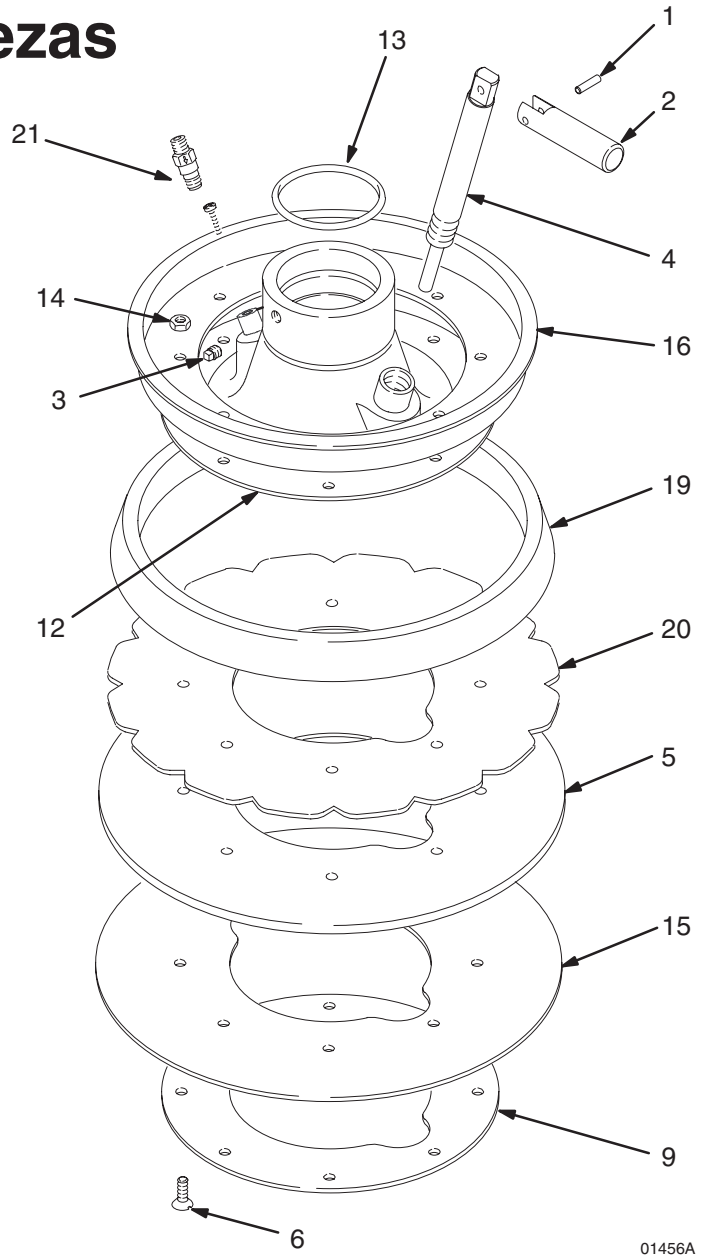

Pos.	Ref. Pieza	Descripción	Cant.
1	101831	PASADOR, resorte, recto	1
2	177542	EMPUÑADURA	1
3	109468	TORNILLO DE FIJACIÓN, cab hex, punta copela; 5/16–18 x 9,5 mm long.	1
4	166560	VÁSTAGO, sonda	1
5✓	184552	SEGUIDOR; nitrilo/PTFE	1
6	109469	TORNILLO, labrado a máquina, cab plana; acero al carbono revestido de zinc; 1/4–20 x 25 mm long.	8
9	184419	ABRAZADERA, retención acero al carbono revestido de cinc	1
12	222764	PLATO, seguidor; acero al carbono revestido de cinc	1
13	109458	JUNTA TÓRICA; Viton®	1
14	102040	TUERCA, hex, autorroscante; con inserto de nylon; 1/4–20 unc–3b	8
15✓	194147	SEGUIDOR; polietileno	1
16	194149	ABRAZADERA, retención acero al carbono revestido de cinc	1
19	276049	ESPACIADOR; poliuretano	1
20✓	184551	SEGUIDOR; polietileno	1
21	114317	VÁLVULA, antiretorno, aire de asistencia	1

✓ *Mantenga estas piezas de repuesto disponibles para reducir los períodos de inactividad.*

Piezas

Modelo 222909, serie A, plato seguidor de acero inoxidable con seguidor revestido de PTFE y seguidor de reserva de UHMWPE

1 El lado de PTFE está dirigido hacia abajo, hacia el fluido.

2 Situado en el interior del conjunto formado por las piezas 1 y 5.

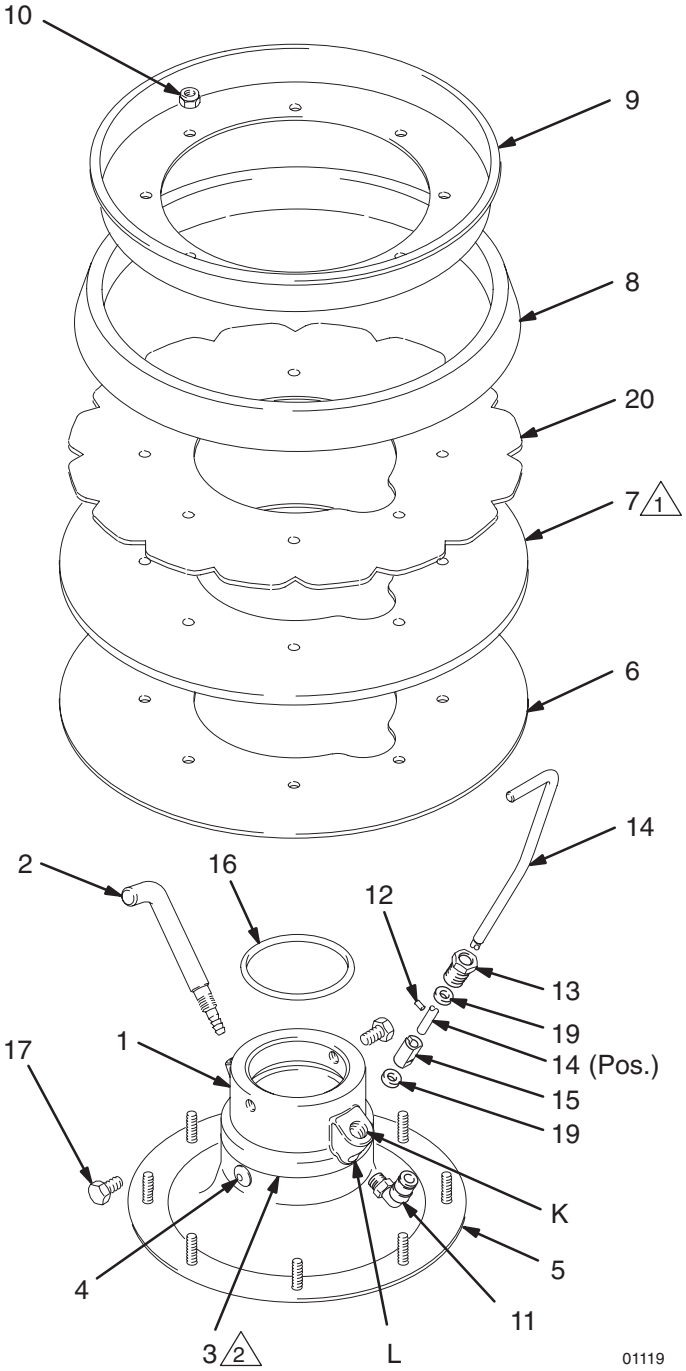

Procedimiento de montaje de la válvula (consulte el detalle que aparece más abajo)

1. Antes de ensamblar la válvula, instale todos los seguidores y la abrazadera (9) en el plato (5) tal como se indica a la izquierda.
2. Introduzca el sello (19) en el orificio (K) del collar (1). Alinee el orificio y la parte plana de la guía (15) con el orificio (L) del collar, e instale la guía. Enrosque el codo (11) en el orificio (L) hasta que esté bien apretado. ***No apriete en exceso.*** El codo (11) debería impedir la rotación de la guía (15), pero ésta no debería estar demasiado sujeta.
3. Deslice la tuerca (13) y el sello (19) sobre el vástago (14). Introduzca el pasador (12) en el orificio del vástago (14) hasta que toque fondo.
4. Introduzca el vástago (14) en el orificio (K) de forma que el pasador (12) recorra la ranura de la guía (15). Empuje hacia abajo el sello (19) introduciéndolo en el orificio (K) y apriete la tuerca (13) – ***pero sin apretarla demasiado.***
5. Accione la válvula varias veces para comprobar que ha sido ensamblada correctamente.

Detalle de montaje de la válvula antiretorno del aire de asistencia

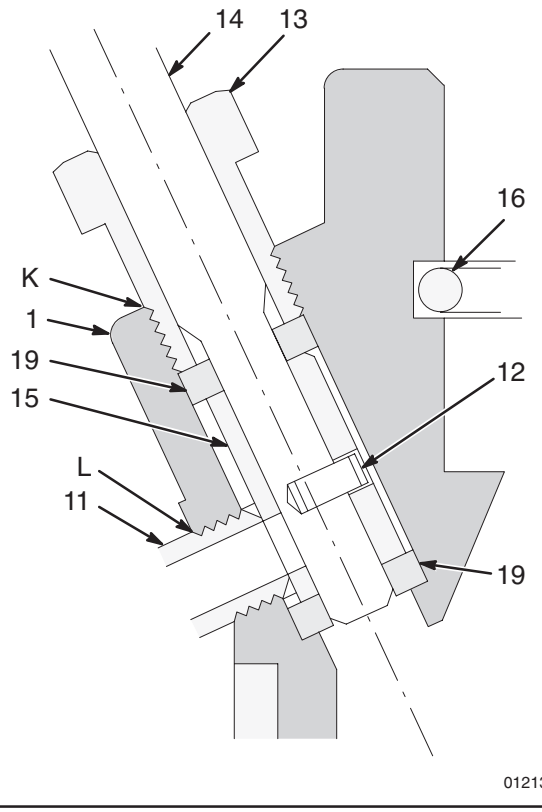

Piezas

Modelo 222909, serie A, plato seguidor de acero inoxidable con seguidor revestido de PTFE y seguidor de reserva de UHMWPE

Pos.	Ref. Pieza	Descripción	Cant.
1	184471	COLLAR, plato seguidor; acero inox.	1
2	184481	VÁSTAGO, sonda; acero inox.	1
3	109482	JUNTA TÓRICA; PTFE	1
4	103972	TORNILLO, accionamiento, tipo U; 5 mm long.	3
5	222915	PLATO, seguidor; acero inox.	1
6✓	184421	SEGUIDOR; polietileno	1
7✓	184552	SEGUIDOR; nitrilo/PTFE	1
8	276049	ESPACIADOR; poliuretano	1
9	184477	ABRAZADERA, retención; acero inox.	1
10	109478	TUERCA, seguridad, hexagonal, con inserto de nylon; 1/4–20 unc–2b	8
11	109506	CODO, conexión del tubo, 90°; tubo de 1/8 npt(m) x 6,3 mm	1
12	241080	PASADOR, muelle, recto; tamaño 3/32” x 9,5 mm long.	1
13	184482	TUERCA, retención; acero inox.	1
14	184479	VÁSTAGO, válvula; acero inox.	1
15	194147	GUÍA, válvula; acero inox.	1
16	194149	JUNTA TÓRICA; Viton®	1
17	109477	TORNILLO, cabeza hex; 5/16–18 unc–2a; 13 mm long.	2
19✓	184530	JUNTAL, válvula; PTFE	2
20✓	184551	SEGUIDOR; polietileno	1
21	114317	VÁLVULA, retención, asistida por aire	1

✓ *Mantenga estas piezas de repuesto disponibles para reducir los períodos de inactividad.*

Piezas

Modelo 241081, serie A,
plato seguidor de acero al carbono
con seguidor de Buna-N
y de reserva de UHMWPE

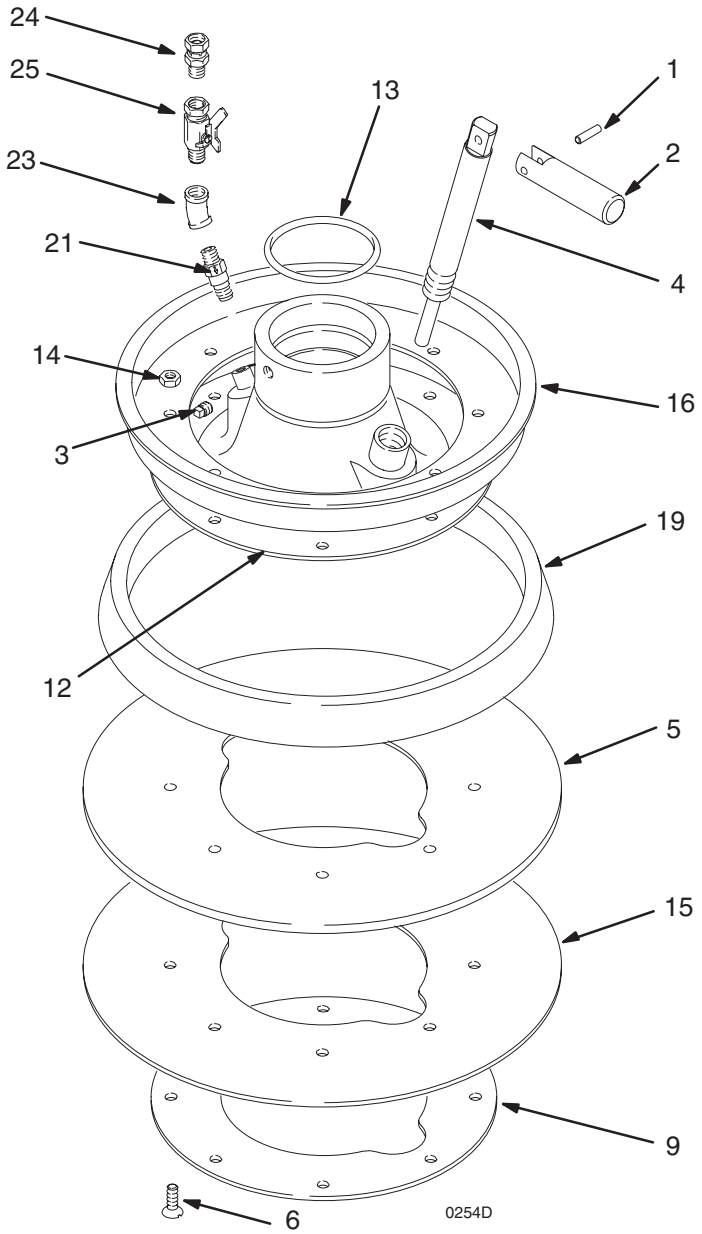

Pos.	Ref. Pieza	Descripción	Cant.
1	101831	PASADOR, resorte, recto	1
2	177542	EMPUÑADURA	1
3	109468	TORNILLO DE FIJACIÓN, cab hex, punta copela; 5/16–18 x 3/8 pulg. (9,5 mm) longitud	2
4	166560	VÁSTAGO, sonda	1
5✓	194146	SEGUIDOR; goma sintética	1
6	109469	TORNILLO, labrado a máquina, cab plana; acero al carbono revestido de zinc; 1/4–20 x 1 pulg. (25 mm) longitud	8
9	194151	ABRAZADERA, retención acero al carbono revestido de cinc	1
12	241080	PLATO, seguidor; acero al carbono revestido de cinc	1
13	109458	JUNTA TÓRICA; Viton®	1
14	102040	TUERCA, hex, autorroscante; con inserto de nylon; 1/4–20 unc–3b	8
15✓	194147	SEGUIDOR; polietileno	1
16	194149	ABRAZADERA, retención acero al carbono revestido de cinc	1
19	276049	ESPACIADOR; poliuretano	1
21	C20467	VÁLVULA, retención, asistidapor aire	1
23	111842	RACOR, acodado, tubo de 45°	1
24	155665	UNIÓN, adaptador	1
25	208391	VÁLVULA, esférica	1

✓ *Mantenga estas piezas de repuesto disponibles para reducir los períodos de inactividad.*

Piezas

Modelo 918409, serie B,
plato seguidor de acero al carbono
con seguidor de Buna-N
y reserva de UHMWPE

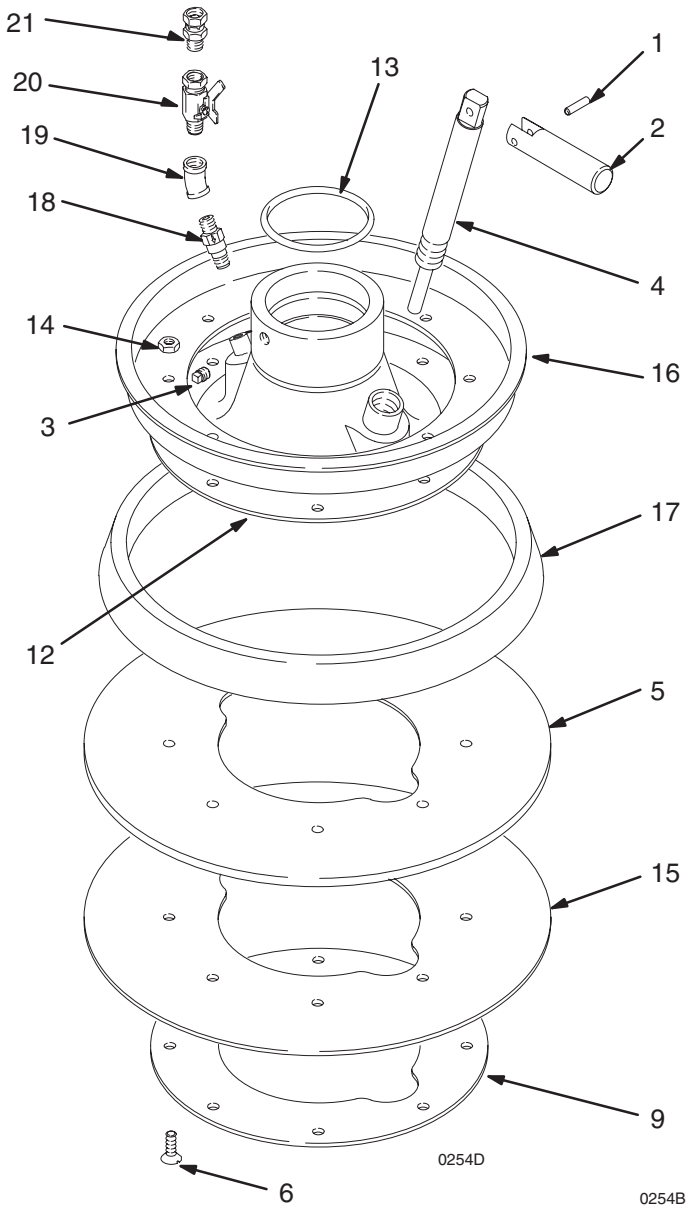

Pos.	Ref. Pieza	Descripción	Cant.
1	101831	PASADOR, resorte, recto	1
2	177542	EMPUÑADURA	1
3	109468	TORNILLO DE FIJACIÓN, cab hex, punta copela; 5/16–18 x 3/8 pulg. (9,5 mm) longitud	2
4	166560	VÁSTAGO, sonda	1
5✓	184420	SEGUIDOR; goma sintética	1
6	109469	TORNILLO, labrado a máquina, cab plana; acero al carbono revestido de zinc; 1/4–20 x 1 pulg. (25 mm) longitud	8
9	184419	ABRAZADERA, retención acero al carbono revestido de cinc	1
12	222764	PLATO, seguidor; acero al carbono revestido de cinc	1
13	109458	JUNTA TÓRICA; Viton®	1
14	102040	TUERCA, hex, autorroscante; con inserto de nylon; 1/4–20 unc–3b	8
15✓	184421	SEGUIDOR; polietileno	1
16	184418	ABRAZADERA, retención acero al carbono revestido de cinc	1
17	276049	ESPACIADOR; poliuretano	1
18✓	C20467	RACOR, manguito, reductor	1
19	111842	FITTING, elbow, 45°	1
20	208391	VÁLVULA, esférica	1
21	155665	UNIÓN, adaptador	1

✓ *Mantenga estas piezas de repuesto disponibles para reducir los períodos de inactividad.*

Piezas

Modelo C50010, serie B
plato seguidor de acero al carbono
con seguidor de Buna-N
y reserva de UHMWPE

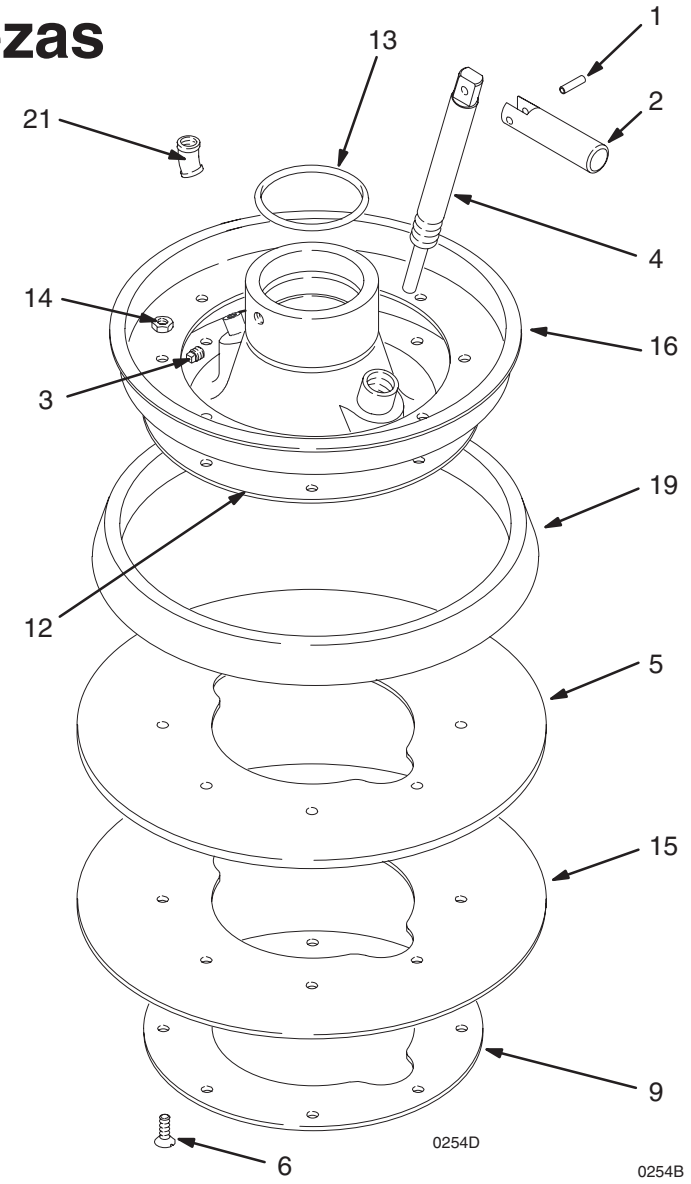

Pos.	Ref. Pieza	Descripción	Cant.
1	101831	PASADOR, resorte, recto	1
2	177542	EMPUÑADURA	1
3	109468	TORNILLO DE FIJACIÓN, cab hex, punta copela; 5/16–18 x 3/8 pulg. (9,5 mm) longitud	2
4	166560	VÁSTAGO, sonda	1
5✓	184420	SEGUIDOR; goma sintética	1
6	109469	TORNILLO, labrado a máquina, cab plana; acero al carbono revestido de zinc; 1/4–20 x 1 pulg. (25 mm) longitud	8
9	184419	ABRAZADERA, retención acero al carbono revestido de cinc	1
12	C50009	PLATO, seguidor; acero al carbono revestido de cinc	1
13	C20153	JUNTA TÓRICA; Viton®	1
14	102040	TUERCA, hex, autorroscante; con inserto de nylon; 1/4–20 unc–3b	8
15✓	184421	SEGUIDOR; polietileno	1
16	184418	ABRAZADERA, retención acero al carbono revestido de cinc	1
19	276049	ESPACIADOR; poliuretano	1
21	114317	VÁLVULA, retención, aire de asistencia	1

✓ *Mantenga estas piezas de repuesto disponibles para reducir los períodos de inactividad.*

Accesorios

UTILICE SIEMPRE PIEZAS Y ACCESORIOS GENUINOS DE GRACO

Conversión del seguidor para el modelo 222812

Si el fluido que está bombeando no es compatible con el seguidor de goma sintética 184420 que es estándar en el modelo 222812, pida el seguidor de polietileno ref. pieza 184551 y el seguidor revestido de PTFE 184552. Estas piezas son estándar en el modelo 235516. Consulte la correcta instalación en la página 13, ítems 5 y 20.

Kit de láminas de protección 223689

Colocar sobre la superficie de fluido antes de que el plato entre en la lata, para cubrir el lado del plato seguidor de 19 litros que estará en contacto con el líquido y mantenerlo limpio. Para utilizar únicamente con las bombas montadas en 'ram'. Se dispone de paquetes de 10 láminas de protección desechables. Si lo desea, las láminas de protección pueden ser reutilizadas, solo tiene que eliminar el exceso de producto con un enjuagador.

Características técnicas

Categoría	Datos
Diámetro exterior (seguidor)	289 mm (11,38 pulg.)
Diámetro interior (cuello)	64,58 mm (2,54 pulg.)
Piezas húmedas	*Modelo 222812, 241081, 918406, C50010, C50260:* acero al carbono revestido de zinc, goma sintética, polietileno de alto peso molecular, corcho, poliuretano, polietileno, Viton® *Modelo 235516:* acero al carbono revestido de zinc, nitrilo, PTFE, polietileno de alto peso molecular, corcho, poliuretano, polietileno, Viton® *Modelos 222909:* acero inoxidable 304 y 316, nitrilo, PTFE, polietileno de alto peso molecular, poliuretano, polietileno, Viton®

Viton® es una marca registrada de Du Pont Company.

Garantía estándar de Graco

Graco garantiza que todo equipo fabricado por Graco y que lleva su nombre, está exento de defectos de material y de mano de obra en la fecha de venta por parte de un distribuidor autorizado Graco al cliente original. Por un período de doce meses desde la fecha de venta, Graco reparará o reemplazará cualquier pieza o equipo que Graco determine que está defectuoso. Esta garantía es válida solamente cuando el equipo ha sido instalado, operado y mantenido de acuerdo con las instrucciones por escrito de Graco.

Esta garantía no cubre, y Graco no será responsable, del desgaste o rotura general, o cualquier fallo de funcionamiento, daño o desgaste causado por una instalación defectuosa, una aplicación incorrecta, abrasión, corrosión, mantenimiento incorrecto o inadecuado, negligencia, accidente, manipulación o sustitución con piezas que no sean de Graco. Graco tampoco será responsable del fallo de funcionamiento, daño o desgaste causado por la incompatibilidad del equipo Graco con estructuras, accesorios, equipo o materiales no suministrados por Graco, o por el diseño, fabricación, instalación, operación o mantenimiento incorrectos o por las estructuras, accesorios, equipo o materiales no suministrados por Graco.

Esta garantía está condicionada a la devolución, a portes pagados, del equipo que se reclama está defectuoso a un distribuidor autorizado Graco, para la verificación del defecto que se reclama. Si se verifica dicho defecto, Graco reparará o reemplazará, libre de cargo, cualquier pieza defectuosa. El equipo será devuelto al comprador original, con los costes de transporte pagados. Si la inspección del equipo no revela ningún defecto de material o de mano de obra, se efectuarán las reparaciones a un precio razonable, que incluirá el coste de las piezas, la mano de obra y el transporte.

ESTA GARANTÍA ES EXCLUSIVA, Y SUSTITUIRÁ A CUALQUIER OTRA, EXPRESA O IMPLÍCITA, INCLUYENDO, PERO SIN LIMITARSE A ELLO, LA GARANTÍA DE COMERCIALIZACIÓN O LA GARANTÍA DE APTITUD PARA UN FIN DETERMINADO.

La única obligación de Graco y el único recurso del comprador para el incumplimiento de la garantía será según los términos mencionados anteriormente. El comprador acepta que no hará uso de ningún otro recurso (incluyendo, pero no limitado a, daños incidentales o consiguientes de pérdidas de beneficios, pérdidas de ventas, lesión personal o daños materiales, o cualquier otra pérdida incidental o consiguiente). Cualquier acción por el incumplimiento de la garantía debe realizarse antes de transcurridos dos (2) años de la fecha de venta.

Graco no garantiza, y rechaza cualquier petición de garantía relacionada con accesorios, equipo, materiales o componentes vendidos, pero no fabricados, por Graco. Estos productos vendidos, pero no fabricados, por Graco (tales como motores eléctricos, motores a gasolina, interruptores, mangueras, etc.) estarán cubiertos por la garantía, si la hubiera, del fabricante. Graco proporcionará al comprador asistencia razonable en la demanda de estas garantías.

Bajo ninguna circunstancia Graco será responsable de daños indirectos, incidentales, especiales o consiguientes, resultantes del suministro por parte de Graco de equipo aquí descrito, o del suministro, rendimiento o utilización de cualquier producto u otras mercancías vendidas debido al incumplimiento del contrato, el incumplimiento de la garantía, la negligencia de Graco o de otra manera.

FOR GRACO CANADA CUSTOMERS
The parties acknowledge that they have required that the present document, as well as all documents, notices and legal proceedings entered into, given or instituted pursuant hereto or relating directly or indirectly hereto, be drawn up in English. Les parties reconnaissent avoir convenu que la rédaction du présente document sera en Anglais, ainsi que tous documents, avis et procédures judiciaires exécutés, donnés ou intentés à la suite de ou en rapport, directement ou indirectement, avec les procedures concernées.

Todos los datos, escritos y visuales, contenidos en este documento reflejan la información más reciente sobre el producto disponible en el momento de su publicación, Graco se reserva el derecho de realizar cambios en cualquier momento, sin previo aviso.

MM 308049

Oficinas de ventas: Minneapolis
Oficinas en el extranjero: Bélgica, China, Japón, Corea

GRACO N.V.; Industrieterrein — Oude Bunders;
Slakweidestraat 31, 3630 Maasmechelen, Belgium
Tel.: 32 89 770 700 – Fax: 32 89 770 777

IMPRESO EN BÉLGICA 308049 05/1990 Revisado 07/2005